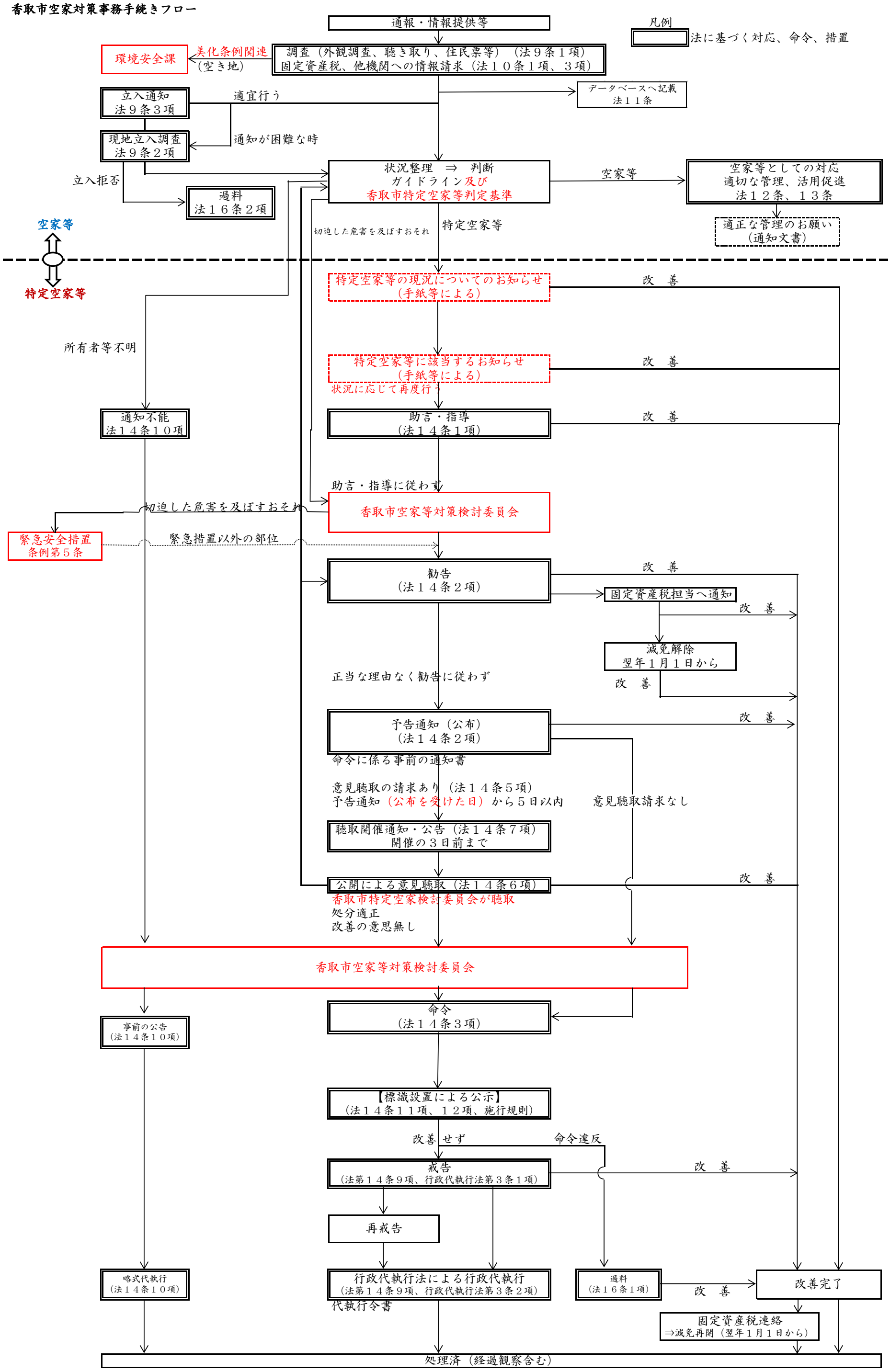香取市空家対策事務手続きフロー